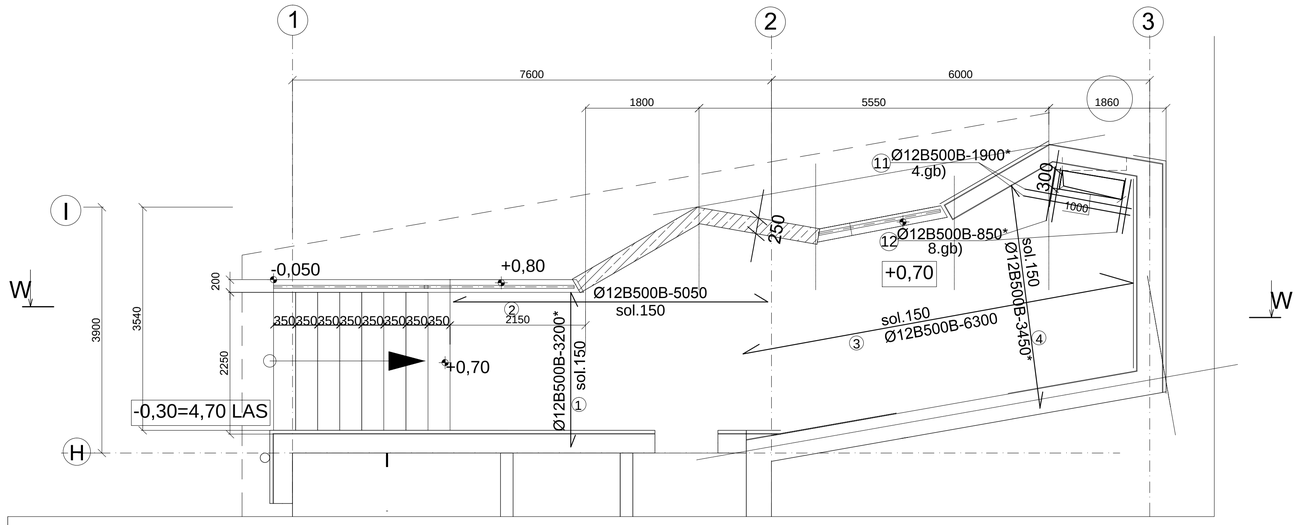

Kāpnes K-1 materiālu specifikācija								
Poz.	Standarts	Nosaukums	Garums, m	Skaits, gab.	Svars			Piezīmes
					1m, kg	elementam, kg	kopā, t	
1	EN10080-2005	Ø12 B500B	3.20	34	0.888	2.84	0.097	
2	EN10080-2005	Ø12 B500B	5.05	21	0.888	4.48	0.094	
3	EN10080-2005	Ø12 B500B	6.30	18	0.888	5.59	0.101	
4	EN10080-2005	Ø12 B500B	3.45	42	0.888	3.06	0.129	
5	EN10080-2005	Ø8 B500B	2.40	20	0.395	0.95	0.019	
6	EN10080-2005	Ø12B500B	1.20	32	0.888	1.07	0.034	
7	EN10080-2005	Ø8B500	0.860	24	0.395	0.34	0.008	
8	EN10080-2005	Ø12B500	0.52	24	0.888	0.46	0.011	
9	EN10080-2005	Ø8B500	2.4	20	0.395	0.95	0.019	
10	EN10080-2005	Ø12B500	3.1	17	0.888	2.75	0.047	
11	EN10080-2005	Ø12B500	1.9	4	0.888	1.69	0.007	
12	EN10080-2005	Ø12B500	0.85	8	0.888	0.75	0.006	
		kopā:					0.571	
		betons C30/37; XS1		7.96				m³
		škembas 10-20		6,3				m3

Griezums W-W

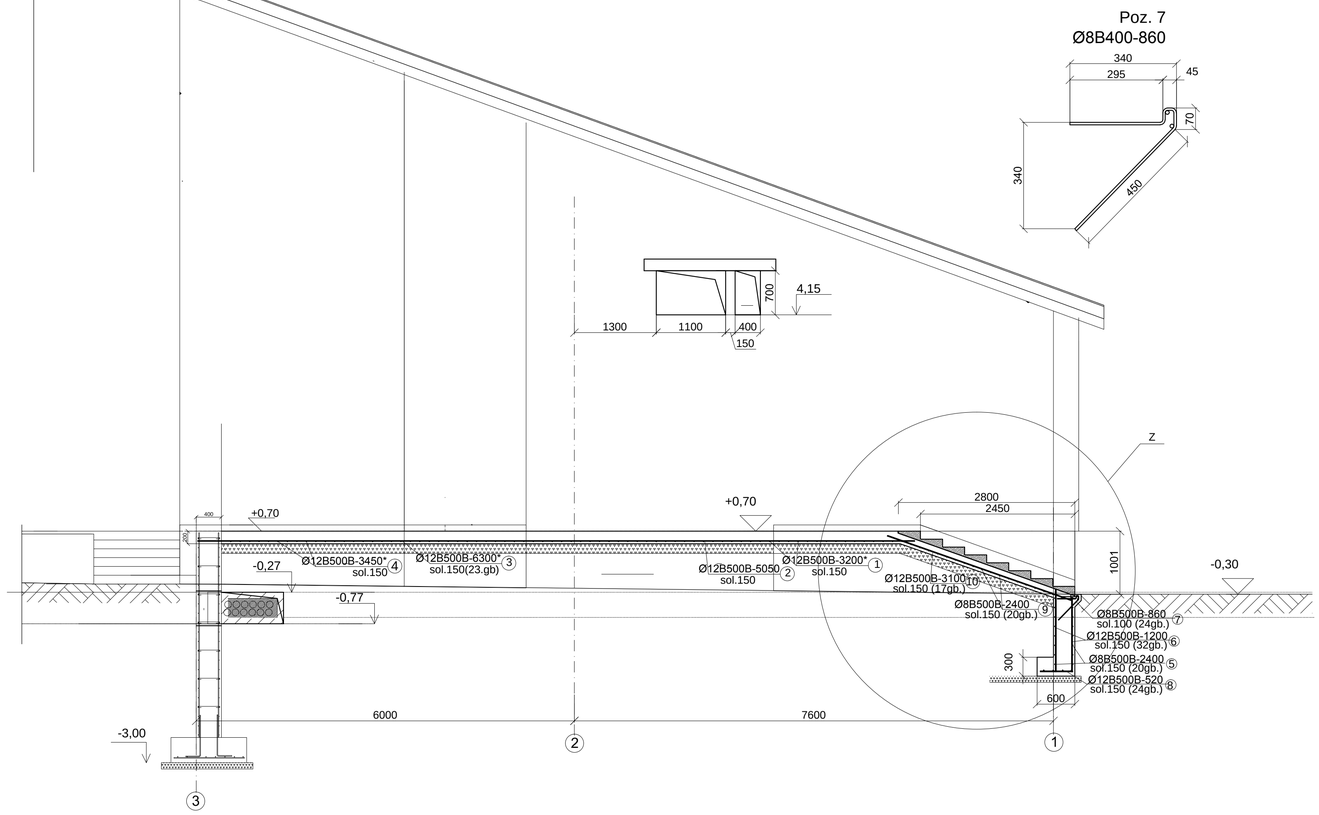

Mezgls "Z"

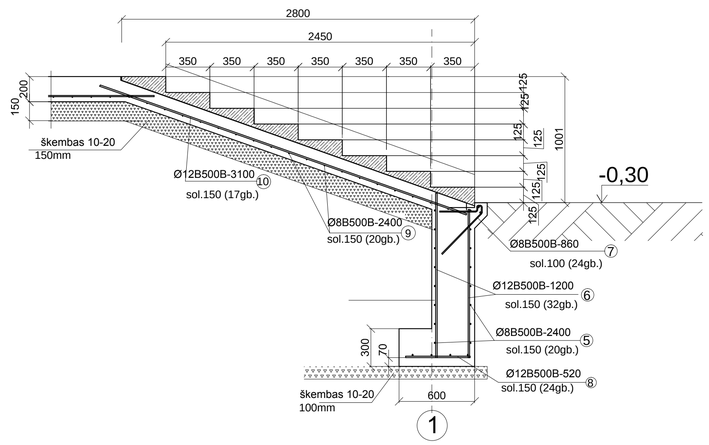

PIEZĪMES :

1. Lapu skatīt kopā ar lapām DZK-1; DZK-2; DZK-9.
2. Grunts atpakaļbēršanu veikt pa kārtām 15-20 cm katru kārtu atsevišķi noblietējot līdz noblīvējuma koef. 0.95.

APZĪMĒJUMI

* - IZMĒRUS PRECIZĒT UZ VIETAS.

SIA "A2Būvprojekts" Reģ.nr.: LV41503067655 Daugavpils, LV-5417 Tālr.: 29474381				Objekts: Brīvdabas esrāde Rojā. Selgas iela 1, Rojas novads	
				Pasūtījums Nr.:2016/06-003	Arhīva reģistrācijas Nr.: I6-03/69
Amats	Vārds, uzvārds	Datums	Paraksts	Pasūtītāja: Rojas novada dome	Stadija: BP
Būvproj. daļas vadītājs	A.Pikulin	01.06.2017			Marka: DZK
Būvinženieris	A.Pikulin	21.07.2016			Mērogs: 1:50 ;1:25
03.06.2017				Lapas saturs: Kāpnes K-1 ,asīs I-H	Lapas:
					Lapa: 5.2